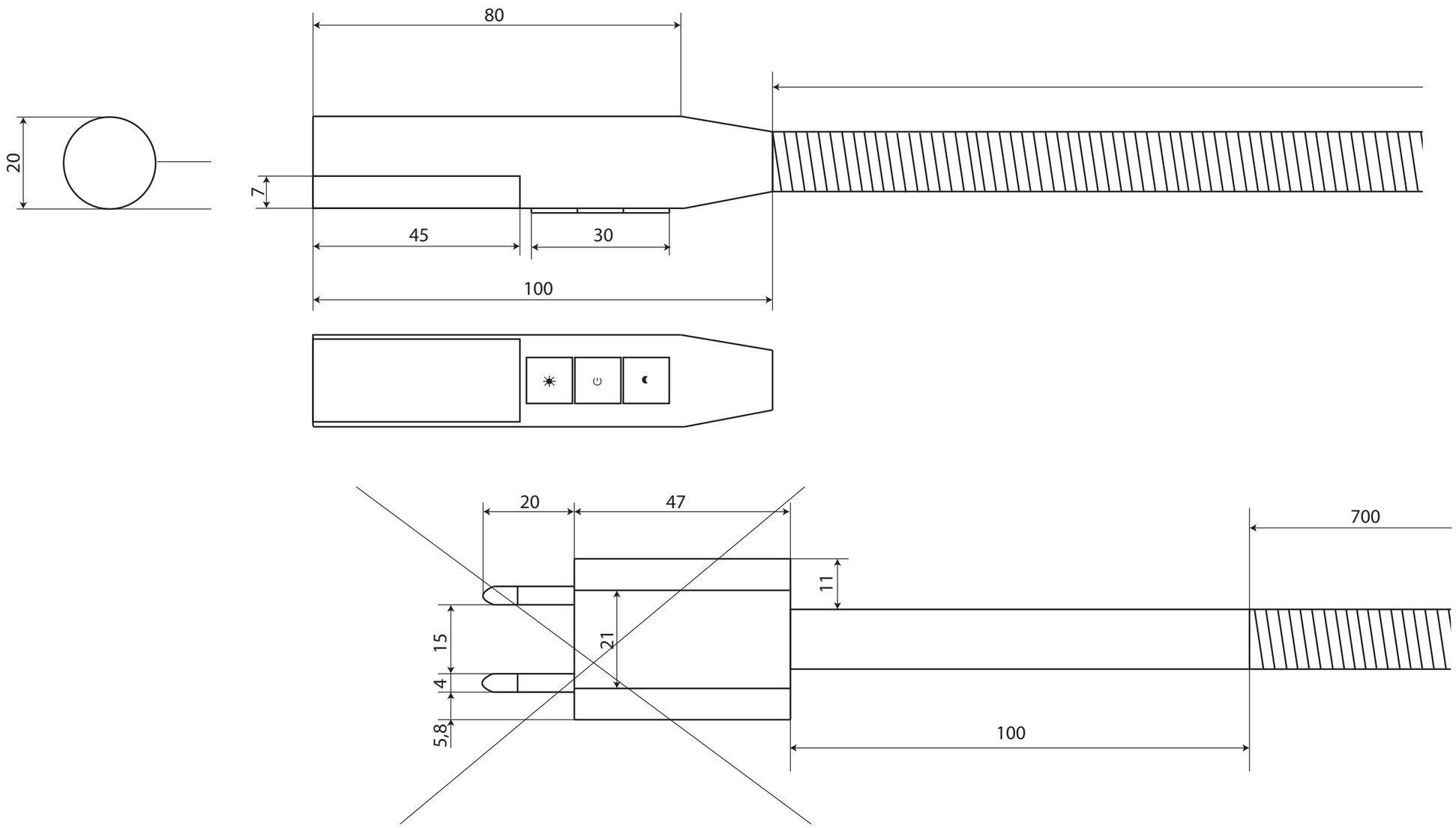
80
20
7
45
30
100
20
47
700
11
15
21
4
5,8
100